ZÁKLAD PRO OV 10 1:50

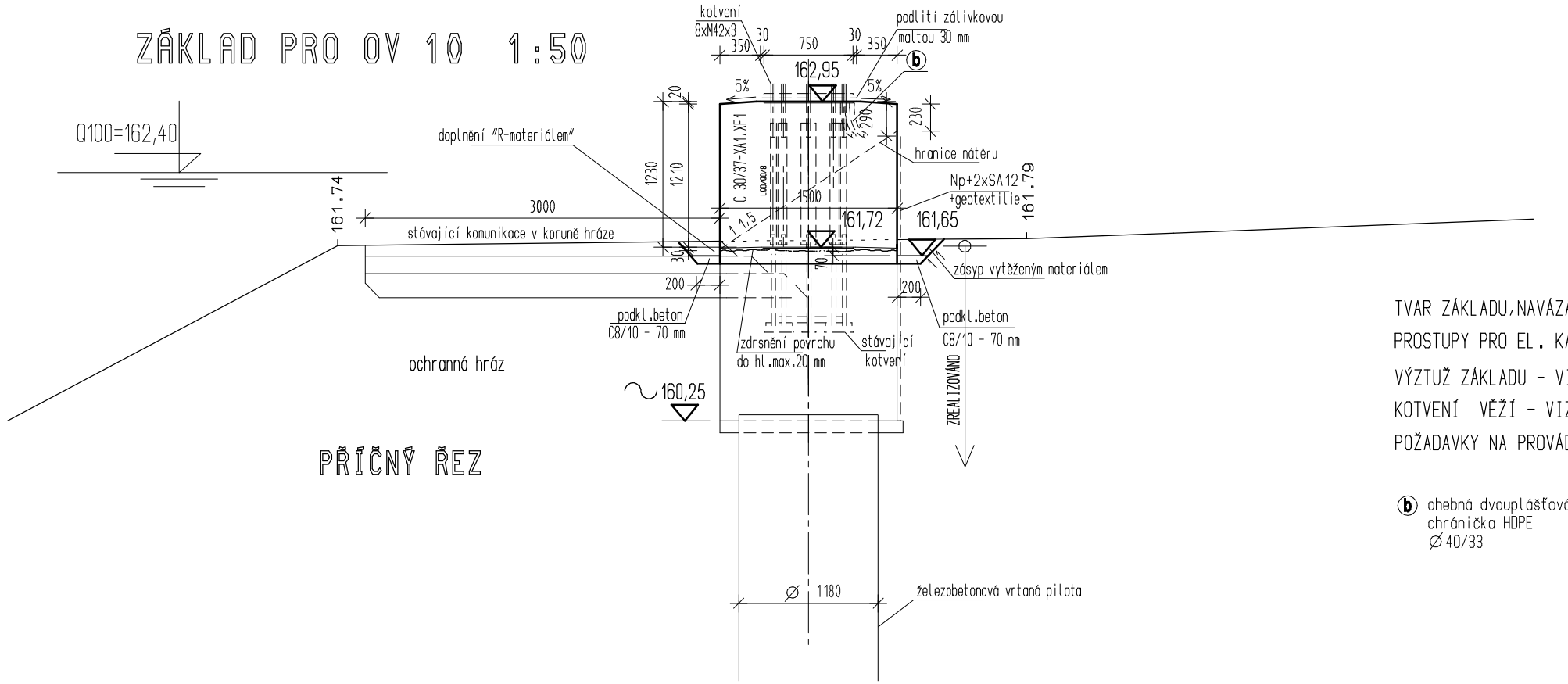

PŘÍČNÝ ŘEZ

TVAR ZÁKLADU,NAVÁZÁNÍ NA STÁVAJÍCÍ ZÁKLAD- VIZ VÝKRES Č. 3.1.5

PROSTUPY PRO EL. KABELY - VIZ VÝKRES Č. 3.1.5

VÝZTUŽ ZÁKLADU - VIZ VÝKRES Č. 3.1.6

KOTVENÍ VĚŽÍ - VIZ VÝKRES Č. 3.1.7

POŽADAVKY NA PROVÁDĚNÍ - VIZ TECHNICKÁ ZPRÁVA

(b) ohebná dvouplášťová korugovaná chránička HDPE Ø 40/33

PŮDORYS

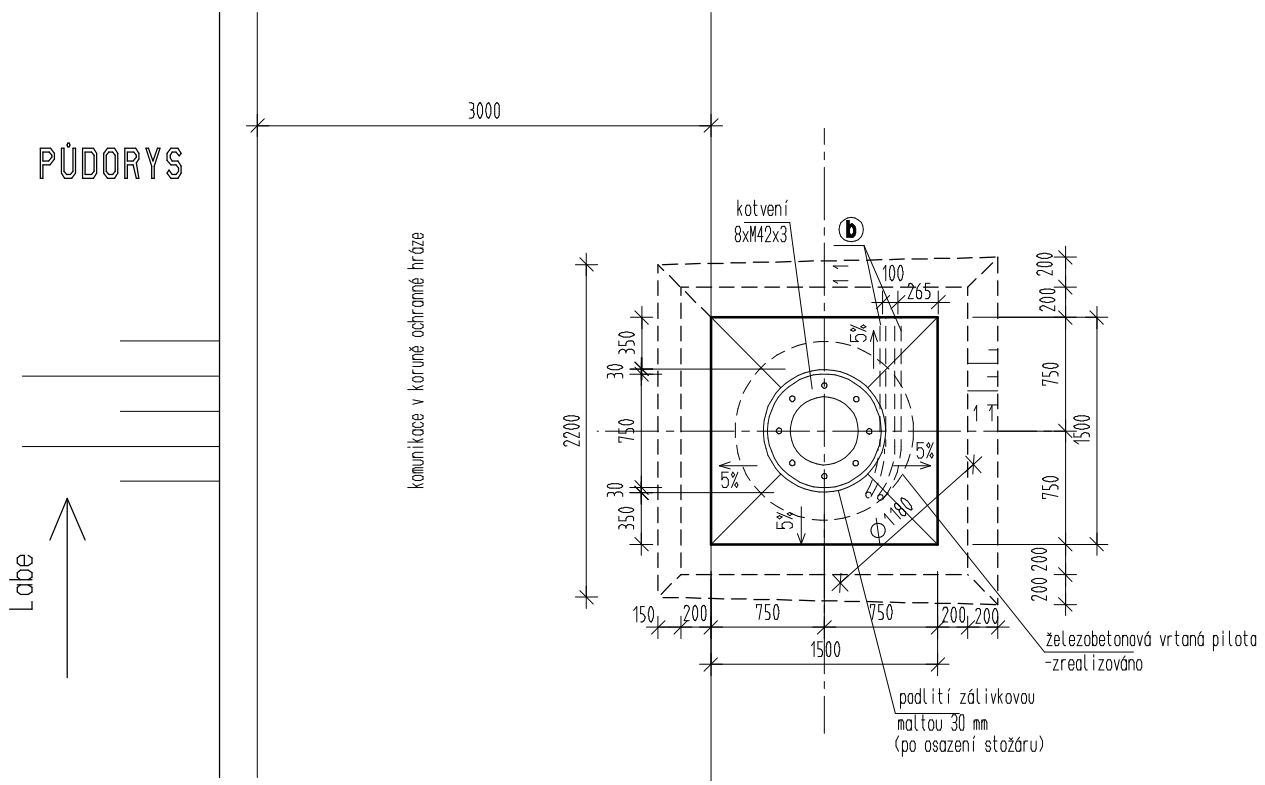

TRANSCONSULT s.r.o. Nerudova 37, 500 02 Hradec Králové			
Vedoucí projektu	Ing. Shejbal		Středisko 1
Odpovědný projektant	Ing. Černý		Vedoucí Ing. Shejbal
Zpracovatel	Ing. Černý		Zak.číslo 1 6 1 4 3 0 0 0 4
Kontroloval	Ing. Shejbal		Datum 02/2017
Přezkoušel	Ing. Faltus		Arch.č. 00717 Formát A4
Objednatel	České přístavy, a.s. Praha		Účel PDPS
EKOLOGIZACE KONTEJNEROVÉHO TERMINÁLU A ÚPRAVY VLEČKOVÝCH KOLEJÍ V PŘÍSTAVU MĚLNÍK, 2. STAVBA SO 2.431 OSVĚTLENÍ VLEČKOVÝCH KOLEJÍ A MANIPULAČNÍCH PLOCH			Část dok. C.11
ZÁKLADY OSVĚTLOVACÍCH VĚŽÍ DISPOZICE - ZÁKLAD PRO OV10		Měřítko 1 50	Č.výkresu 3.1.2